MasterMover®
Italia
Soluzioni per movimentatori elettrici

AT800 TOW

All Terrain TOW

AT800 TOW |
Rimorchiatore elettrico

Il rimorchiatore elettrico AT800 TOW è perfetto per il traino sicuro di carichi in cui non è possibile il trasferimento di peso, fino a 8.000 kg. Il rimorchiatore è auto-ponderato e compatto, offrendo un'eccellente trazione per il traino del carico senza sforzo mentre si attacca a qualsiasi carico con una barra di traino, un gancio di traino o un attacco a sfera. Può essere utilizzato all'interno o all'esterno, anche su pendii e superfici non perfette.

Industries

Prodotto adatto per l'uso in una vasta gamma di applicazioni e settori

Aeroporti

Vantaggichiave

Garanzia completa 1 anno

- **FEA tested steel chassis**
- **Internal weight packs**
- **Optimised size, puncture-proof wheels**

Dimensioniprodotto

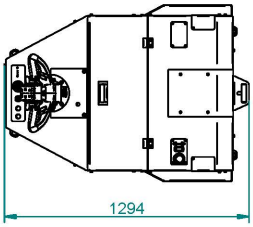

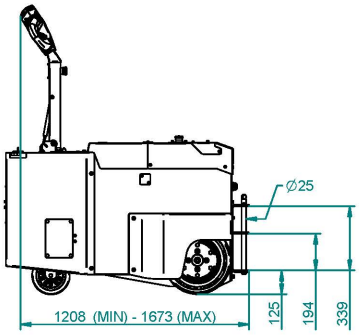

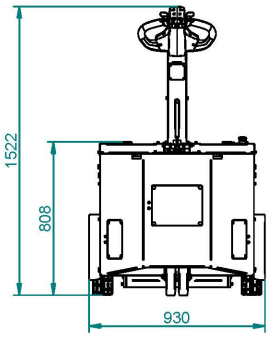

Caratteristichedisicurezza

Vedi il nostro sito web per i dati tecnici completi

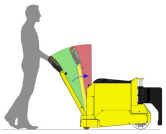

Automatic cut off when tiller arm returns to vertical

Emergency stop button

Anti-crush button

Warning horn

Pesodicaricomassimo

Vedi il nostro sito web per i dati tecnici completi

Ruote Orientabili

Fino a 8,000 kg*

Rotaie

Fino a 32,000 kg*

* "Peso massimo del carico" è solo una raccomandazione a cui arriviamo stimando la resistenza al rotolamento. Il tuo ambiente e il tipo di ruota possono influenzare questa cifra, motivo per cui effettuiamo una valutazione tecnica dettagliata su ogni progetto. Tutti i nostri calcoli includono un fattore di "carico di lavoro sicuro" per garantire un funzionamento sicuro in tutte le circostanze.

Datitecnici

Vedi il nostro sito web per i dati tecnici completi

Identificazione	
Product code	AT800 TOW
Recommended load weight - Castors[1]	8000 kg
Recommended load weight - Rails[2]	32000 kg
Machine weight including battery	1150 kg
Tipo di trasmissione	Elettrico AC
Freno a mano	Electromagnetic
Tipo ruota motrice	Superelastic Solid Rubber
Potenza del motore (electric steered option)	2 x 2.0 kW
Controller type	AC
Variable machine speed	0-6kph
Resistenza all'acqua	IP44

Opzioni batterie
Battery pack - sealed - 179Ah 24V - interchangeable
Battery pack - sealed - 119 Ah 24V - Interchangable
Battery pack - lithium - 118 Ah 24V - fixed

Opzioni di carico
Charger - external - 30A 24V - 85V-265V
Charger - external - 20A 24V - 85V-265V
Charger - internal - 20A 24V - 85V-265V
Charger - lithium - external - 40A 24V - 265V

Attrezzatura aggiuntiva
Opzione - flashing safety light and motion bleeper
Opzione - pulsante di commutazione due velocità
Opzione - fifth wheel
Opzione - wireless control handset
Opzione - battery protection system
Opzione - Batteria al litio

Opzioni accoppiamento maschio
Coupling - male - pin
Coupling - male - height adjustable tow ball - 50mm
Coupling - male - height adjustable box

Opzioni accoppiamento maschio
Coupling - female - box

1 - Recommended load weight - Castors

AT800 TOW Maximum Starting Load on Castors (Pulling only)

2 - Recommended load weight - Rails

AT800 TOW Maximum Starting Load on Rails (Pulling only)